FERESTA

R210

LEISTUNG	
ARBEITSHÖHE	21.20 m
HORIZONTALE REICHWEITE (120 KG.)	11.00 m
KREUZUNGSHÖHE	6.10 m
TRAGFÄHIGKEIT KORB	200 Kg
SCHWENKBEREICH (KORBAUSLEGER)	-115° +10°
ROTATION (KORB)	180°
SCHWENKBEREICH	360°
STEIGFÄHIGKEIT	30%
NEIGUNGSWINKEL (α)	14° - 19°
FAHRGEWSCHWINDIGKEIT	1.0 - 2.0 Km/h

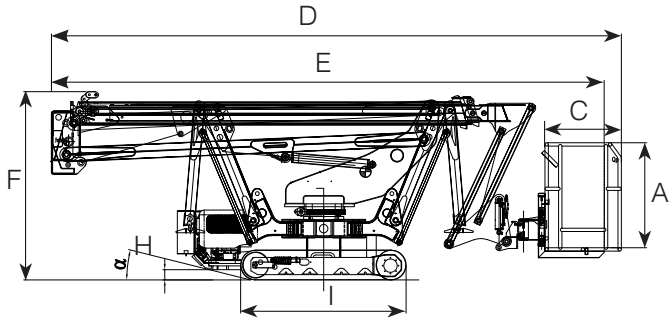

ABMESSUNGEN	
KORB HÖHE (A)	1.10 m
KORB LÄNGE (B)	1.40 m
KORB BREITE (C)	0.70 m
LÄNGE (D)	5.85 m
LÄNGE OHNE KORB (E)	5.65 m
HÖHE (EINGEFAHREN) (F)	1.93 m
MIN. BREITE (G)	0.89 m
MAX. BREITE (G')	-
BODENFREIHEIT, MIN (H)	0.15 m
BODENFREIHEIT, MAX (H')	-
RAUPE (L x B) (I)	1.70x 0.23 m
LÄNGE AUSLEGER STANDART (L)	3.50 m
BREITE AUSLEGER STANDART(K)	3.50 m
LÄNGE AUSLEGER ENG (J)	4.20 m
BREITE AUSLEGER ENG (M)	2.50 m
BREITE AUSLEGER MITTEL (N)	3.00 m
AUSLEGERPLATTE (Ø)	0.20 m

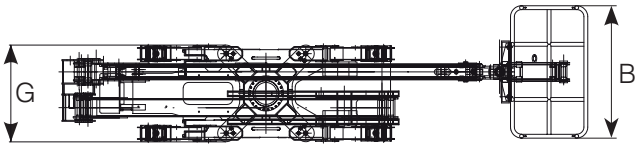

GEWICHT	
GESAMTGEWICHT	3000 Kg
BODENBELASTUNG RAUPE	2.80 kN/m2
BODENBELASTUNG AUSLEGER	2.56 kN/m2
MAXIMALE ABSTÜTZKRAFT (PRO AUSLEGER)	19.12 kN

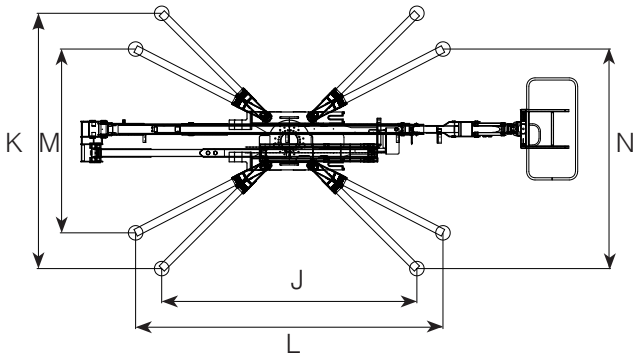

MOTOR	
STANDART BENZINMOTOR	9.6 kW
STANDART ELEKTROMOTOR	230V - 2.2 kW
OPTIONAL DIESELMOTOR	8.5 kW
OPTIONAL Lithium Batterie R210BA	48V - 200 Ah
OPTIONAL Lithium Batteire R210HY	48V - 100 Ah
TANKKAPAZITÄT DIESELMOTOR	5 l
HYDRAULIK ÖLTANK	36 l

FERESTA

R210

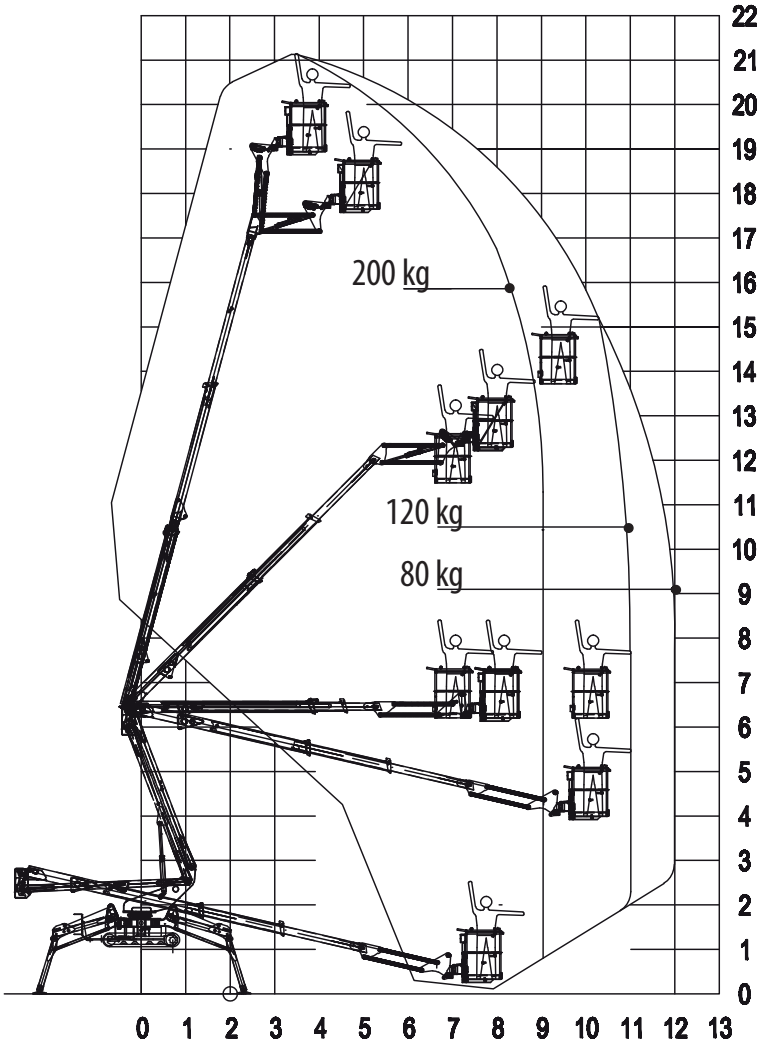

CHASSIS

- Leistungsstarker Raupenantrieb mit hydraulischem Bremssystem
- Exaktes Manövrieren
- Gummiraupen mit speziell entwickeltem Profil für optimalen Halt

STABILISIERUNG

- Variables Auslegersystem mit einseitiger oder beidseitiger schmaler oder breiter Aufstellmöglichkeit

TELESKOP SYSTEM

- Gelenkausleger 125°
- Drehbarer Korb 180°
- Elektrohydraulisch und Kabelsteuerung
- Hydraulisches Selbstnivelliersystem des Korbs
- Rotation der Bühne mit Drehkranz

MOTOR

- 230V (EU) Elektromotor
- 9.6 kW Honda Benzinmotor
- Start-/Stoppvorrichtung für den Motor im Korb

PRODUKTIVITÄT, SICHERHEIT UND QUALITÄT

- 230V (EU) Steckdose im Korb
- Hochwertige Lackierung in RAL 9003 & RAL 2001
- Handpumpe für Notabsenkung
- Sperrventile an Hydraulikzylindern
- Überdruckventile zum Schutz des Hydrauliksystems
- Schutzabdeckungen für Komponenten
- Betriebsstundenzähler

OPTIONEN

- Batterieantrieb (Lithium) 48V 200 Ah (R210BA)
- Batterieantrieb (Lithium) 48V 100 Ah (R210HY)
- Selbstnivellierendes Auslegersystem
- Auslegerplatten
- Nicht markierende Gummiraupen
- Kundenspezifische Lackierung
- Funkfernsteuerung (Raupen + Ausleger)
- Elektropumpe für Notabsenkung
- Anschluss Luft/Wasser

FERESTA AG | Steigtechnik und Arbeitsbühnen | Fördertechnik | Feuerwehrtechnik
Leuholz 17 | CH-8855 Wangen | T +41 (0)55 440 18 00 | info@feresta.ch | www.feresta.ch